SLID'UP by MANTION

INSTRUCTION DE MONTAGE
MONTAGEANLEITUNG
INSTRUCTIONS FOR ASSEMBLY
INSTRUCCIONES DE MONTAJE
INSTRUKCJA MONTAŻU

SU5327
SU5328
SU5329

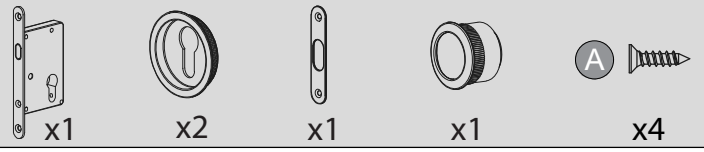

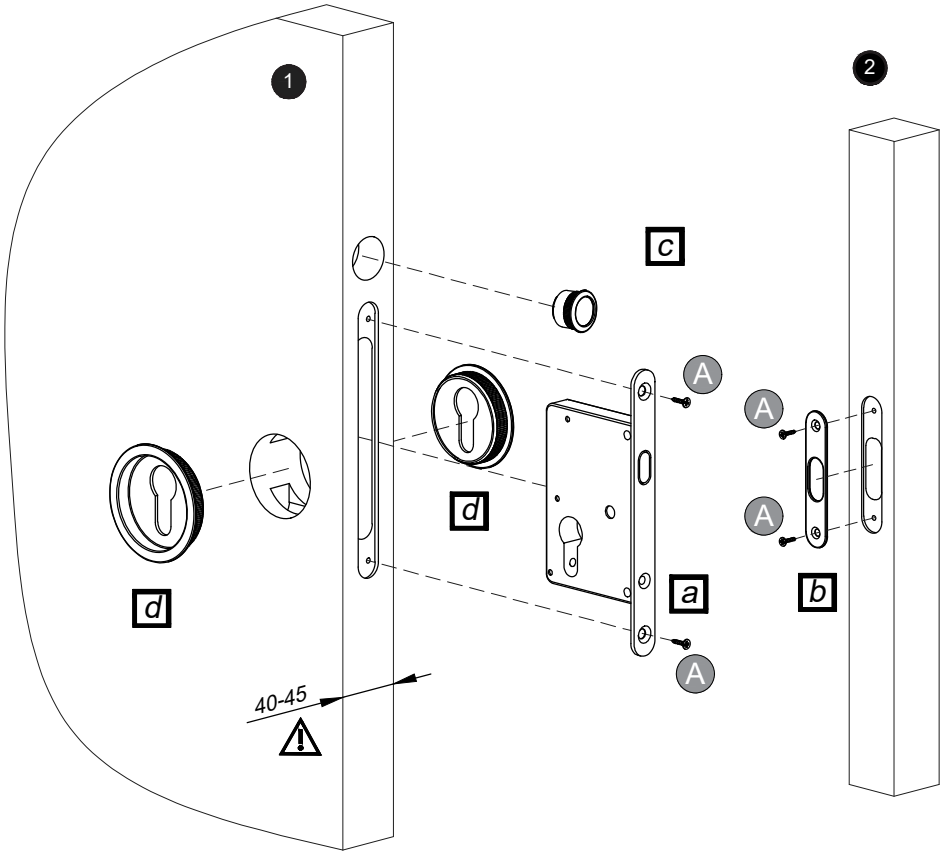

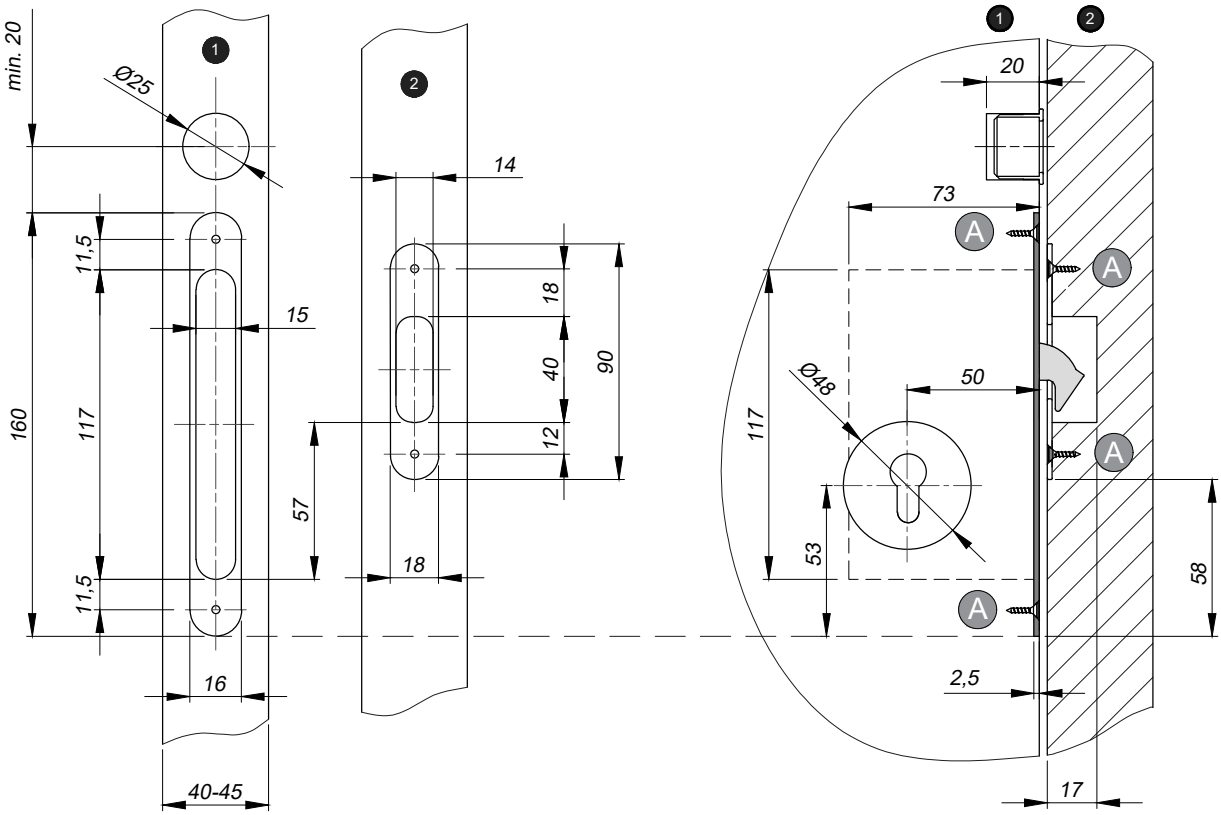

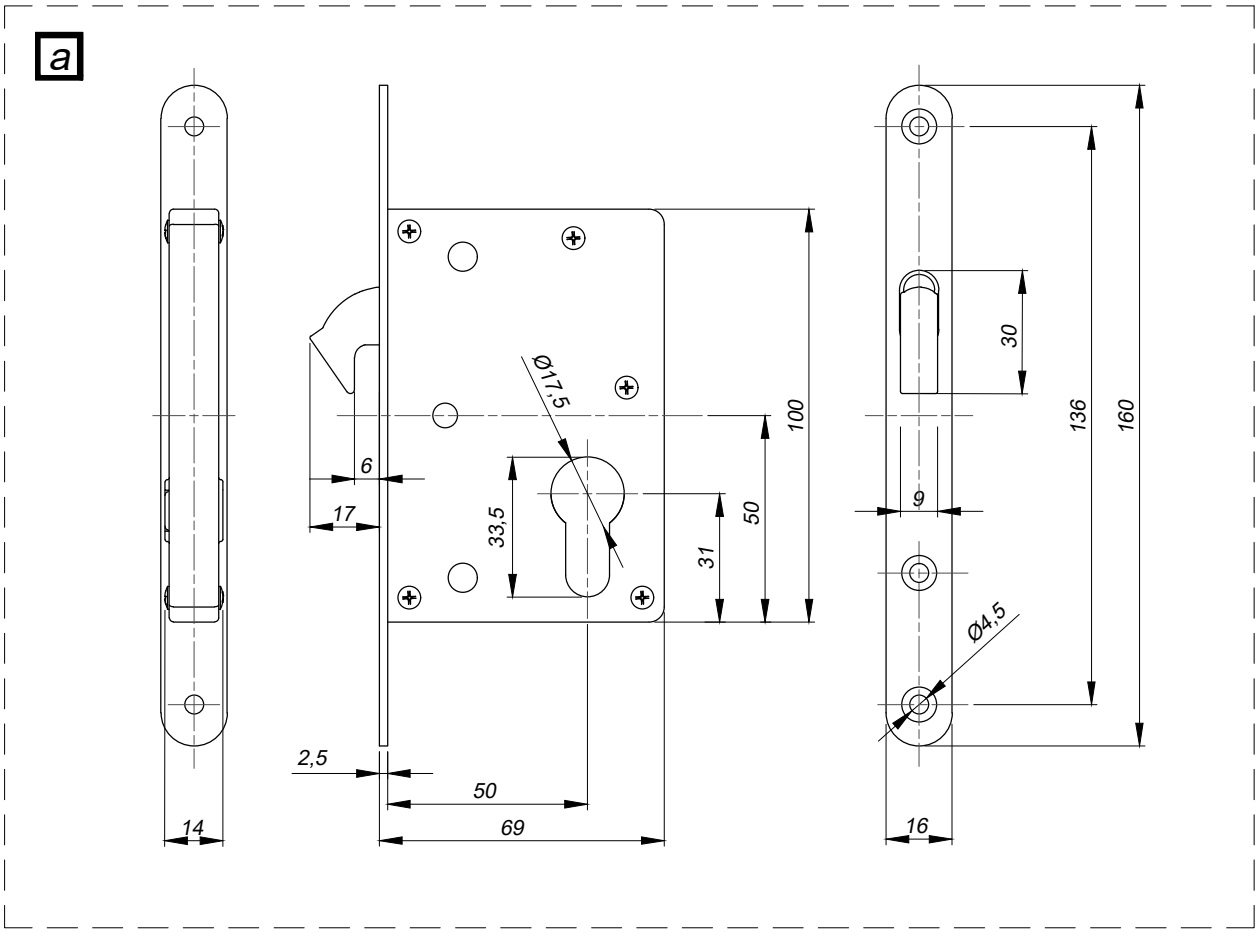
a
Ø17,5
100
6
17
33,5
50
31
30
136
160
9
Ø4,5
2,5
50
69
14
16

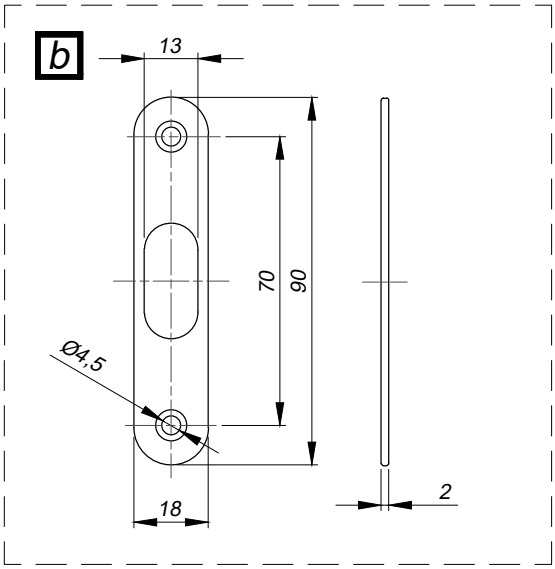
b
13
70
90
Ø4,5
18
2

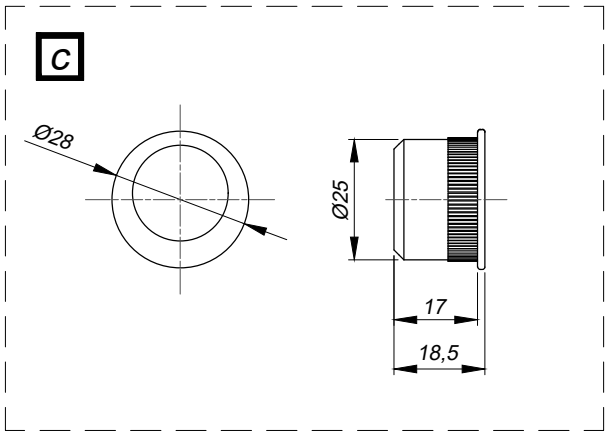
c
Ø28
Ø25
17
18,5

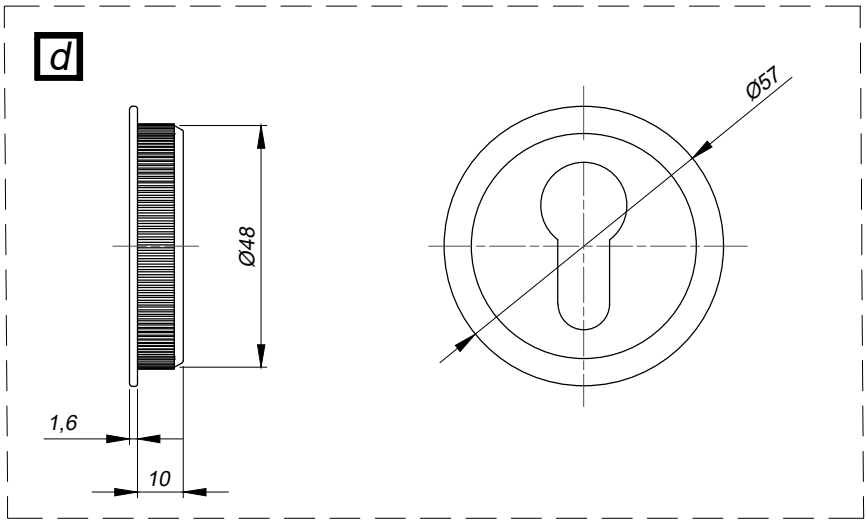
d
Ø48
Ø57
1,6
10