Karta GPSR

Numer katalogowy	SU5164
Nazwa produktu	System drzwi przesuwnych w szafie SLID'UP 230 srebrny, grubość drzwi 19 mm, system 3 drzwiowy, długość prowadnicy 270 cm
Kod EAN	5905518051641
Zdjęcie produktu	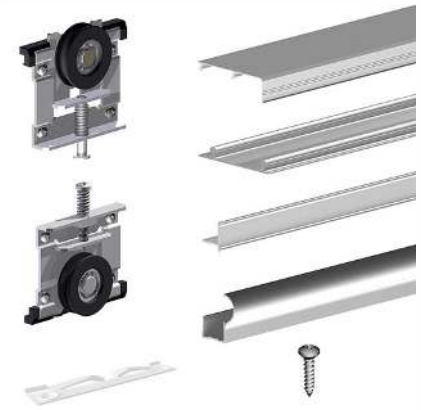
Zastosowanie	Drzwi do szafy
Marka	SLID'UP by Mantion®
Linia produktów	SLID'UP 230
Gwarancja	5 lat
Linia produktów	Zespół przesuwny
Wymiary dł. x szer. x wys. (mm) produktu	2750,0 x 100,0 x 100,0
Waga netto (w kg)	10,0